BRASS 黄銅製品

安全弁（ソケット付）

Safety Relief Valve with Socket

LPR-670S

製品種別：バルク用附属機器

Category：Valve & Equipment for Bulk System

サイズ Size	φ29(40A)	主要流体名 Main Fluid	LPG
接続規格 Connection	R1½×Rc1½	適用法規等 Applicable Regulation	認定品

サイズの選定につきましては、11ページを参照下さい。

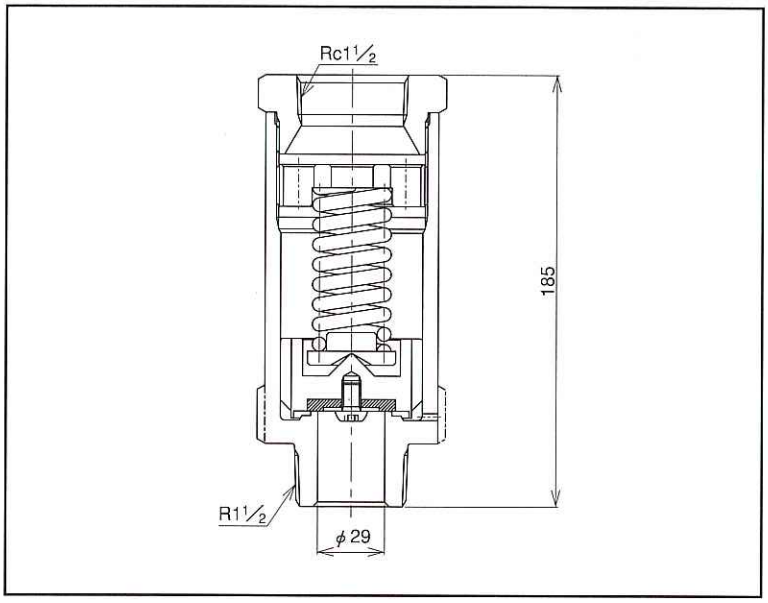

仕様 Specification			
設計圧力 Design Pressure	1.8MPa	設計温度 Design Temp.	−10～70℃
耐圧試験圧力 Hydrostatic Testing Pressure	2.7MPa	気密試験圧力 Leakage Testing Pressure	1.8MPa

材質 Material	
Body	C3604B
Disk	C3604B
Seat Packing	PTFE
Spring	SWPA

製品コード Code	LPR670S-00-29	重量 Weight	1.75 kg

B

BRASS 黄銅製品

安全弁（バルク容器用）

Safety Valve for Bulk Type Pressure Container

LPR-670S

製品種別：バルク用附属機器

Category：Valve & Equipment for Bulk System

サイズ Size	φ25	主要流体名 Main Fluid	LPG
接続規格 Connection	R × Rc	適用法規等 Applicable Regulation	附属品

工業用バルク容器用安全弁です。

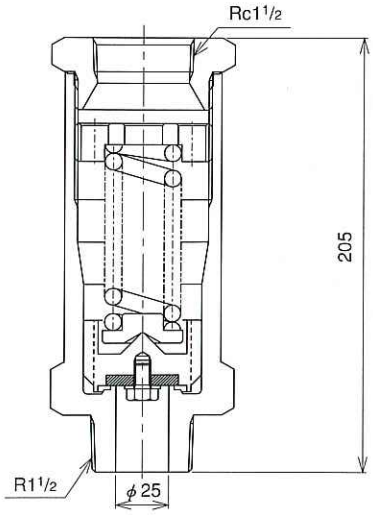

仕様 Specification			
設計圧力 Design Pressure		設計温度 Design Temp.	
耐圧試験圧力 Hydrostatic Testing Pressure	3.5MPa	気密試験圧力 Leakage Testing Pressure	2.1MPa

設定圧力　2.8MPa（LPG）

材質 Material	
Body	C3604B
Disk	C3604B
Seat Packing	PTFE
Spring	SUS304

製品コード Code	LPR-670S-00-25-288	重量 Weight	4.1 kg

BRASS 黄銅製品

ねじ込み式安全弁 LPR-610S

Safety Valve
製品種別：安全弁
Category：Safety Valve

サイズ Size	φ8	主要流体名 Main Fluid	Fluoro carbon, DME, etc.
接続規格 Connection	R × Rc	適用法規等 Applicable Regulation	認定品

配管用小型安全弁です。（シートパッキンはテフロンを使用）

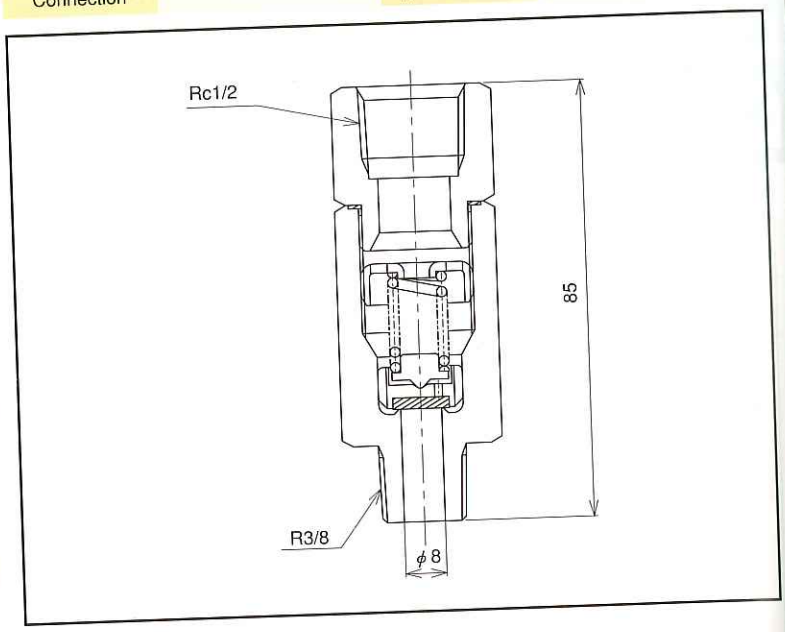

仕様 Specification			
設計圧力 Design Pressure	2.5MPa	設計温度 Design Temp.	−10～120℃
耐圧試験圧力 Hydrostatic Testing Pressure	3.8MPa	気密試験圧力 Leakage Testing Pressure	2.5MPa

材質 Material	
Body	C3604B
Disk	C3604B
Spring	SUS304
Seat Packing	PTFE

製品コード Code	LPR-610S-00-□□□	重量 Weight	0.3 kg

BRASS 黄銅製品

ねじ込み式安全弁 LPR-620S

Safety Valve
製品種別：安全弁
Category：Safety Valve

サイズ Size	φ8	主要流体名 Main Fluid	LPG
接続規格 Connection	R × Rc	適用法規等 Applicable Regulation	認定品

配管用小型安全弁です。（シートパッキンはFPMを使用）

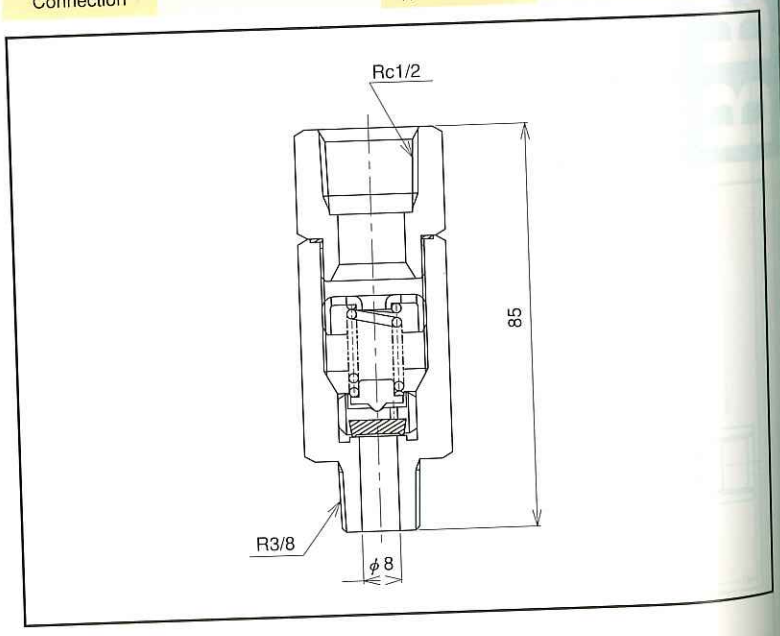

仕様 Specification			
設計圧力 Design Pressure	2.5MPa	設計温度 Design Temp.	−10～120℃
耐圧試験圧力 Hydrostatic Testing Pressure	3.8MPa	気密試験圧力 Leakage Testing Pressure	2.5MPa

材質 Material	
Body	C3604B
Disk	C3604B
Spring	SUS304
Seat Packing	FPM

製品コード Code	LPR-620S-00-□□□	重量 Weight	0.3 kg

BRASS 黄銅製品

ねじ込み式安全弁

Safety Valve

製品種別：安全弁

Category：Safety Valve

LPR-610HS

サイズ Size	φ5	主要流体名 Main Fluid	CO_2, N_2, etc.
接続規格 Connection	R × Rc	適用法規等 Applicable Regulation	認定品

設定圧力3.0MPa以上に使用される小型安全弁です。

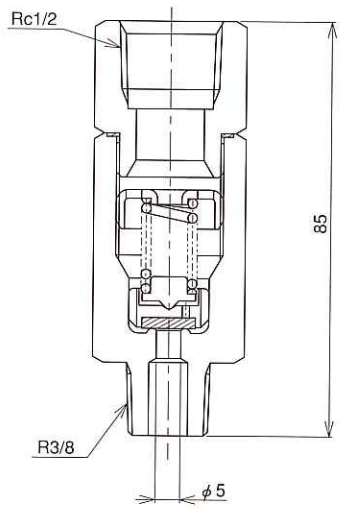

仕様 Specification			
設計圧力 Design Pressure	5.9MPa	設計温度 Design Temp.	−10～120℃
耐圧試験圧力 Hydrostatic Testing Pressure	8.9MPa	気密試験圧力 Leakage Testing Pressure	5.9MPa

材質 Material	
Body	C3604B
Disk	C3604B
Spring	SUS304
Seat Packing	PTFE

製品コード Code	LPR-610HS-12-□□□	重量 Weight	0.3 kg

B

BRASS 黄銅製品

ねじ込み式安全弁

Safety Valve

製品種別：安全弁

Category：Safety Valve

LPR-670

サイズ Size	φ14, φ19	500 k 及び大型容器用安全弁です。
接続規格 Connection	JISB8245 V2, R1	
主要流体名 Main Fluid	LPG	適用法規等 Applicable Regulation: 附属品

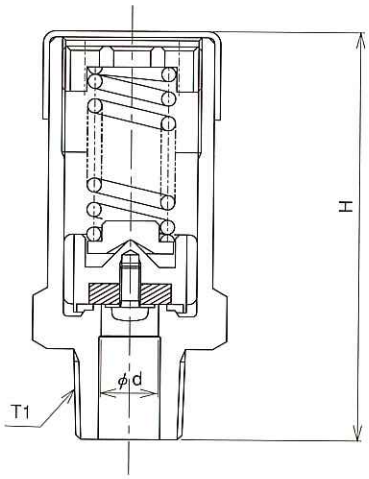

仕様 Specification			
設計圧力 Design Pressure		設計温度 Design Temp.	
耐圧試験圧力 Hydrostatic Testing Pressure	3.5MPa	気密試験圧力 Leakage Testing Pressure	2.1MPa

設定圧力　2.8MPa（LPG）

材質 Material	
Body	C3771B, C3604B
Disk	C3604B
Seat Packing	PTFE
Spring	SWPA

サイズ(Size)	T1	d	H	重量 Weight	製品コード Code
14mm	V2	14	103	0.6 kg	LPR-670-00-14A-□□□
25A	R1	19	128	1.3 kg	LPR-670-00-19-□□□

STEEL 鉄鋼製品

φ46タンクローリ用安全弁

Safety Valve for LNG tank lorry

製品種別：安全弁

Category：Safety Valve

LS−311N

サイズ Size	65A		
接続規格 Connection	JIS 20K RF		
主要流体名 Main Fluid	LPG, etc.	適用法規等 Applicable Regulation	附属品

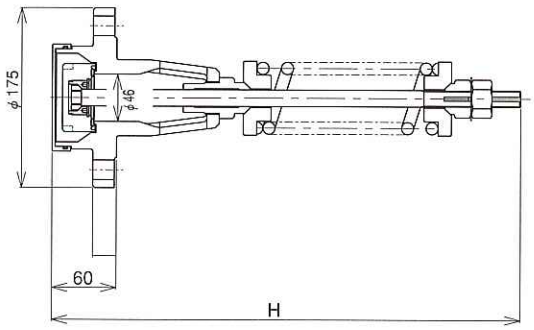

仕様 Specification

設計圧力 Design Pressure		設計温度 Design Temp.	
耐圧試験圧力 Hydrostatic Testing Pressure	下表①	気密試験圧力 Leakage Testing Pressure	下表②

吹き始め圧力：下表③

材質 Material

Body	SCPH2	Spring	SUP9
Disk	SUS304		
Seat Packing	PTFE		
Rod	SUS304		

	① (MPa)	② (MPa)	③ (MPa)	H	重量 Weight	製品コード Code
LPG（混合）	3.5	2.10	2.80	465	10 kg	LS−311N-00-TP36
プロピレン	3.5	2.10	2.80	465	10 kg	LS−311N-00-TP36
ブタジエン	1.2	0.72	0.96	425	9 kg	LS−311N-00-TP12
ブチレン	1.0	0.60	0.80	395	8.5 kg	LS−311N-00-TP10
アンモニア	3.6	2.16	2.88	465	10 kg	LS−311N-01-TP37
メチルエーテル	2.3	1.38	2.30	465	10 kg	LS−311N-01-TP23

S

STEEL 鉄鋼製品

now taking picture

タンクローリ用安全弁

Safety Valve for Lorry

製品種別：安全弁

Category：Safety Valve

TLS−7743

サイズ Size	25A	主要流体名 Main Fluid	EO, etc.
接続規格 Connection	Flange	適用法規等 Applicable Regulation	附属品

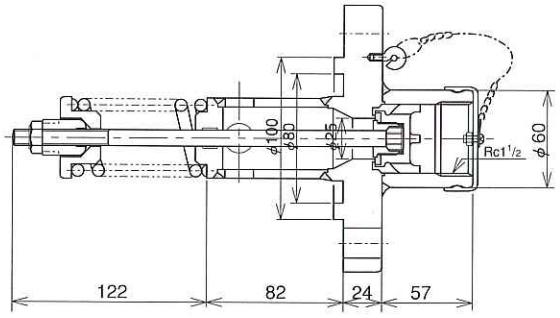

仕様 Specification

設計圧力 Design Pressure		設計温度 Design Temp.	
耐圧試験圧力 Hydrostatic Testing Pressure	1.2MPa	気密試験圧力 Leakage Testing Pressure	0.72MPa

材質 Material

Body	SUS304	Spring	SUS304
Disk	SCS13		
Seat Packing	PTFE		
Spindle	SUS304		

製品コード Code	TLS-7743-□□□	重量 Weight	